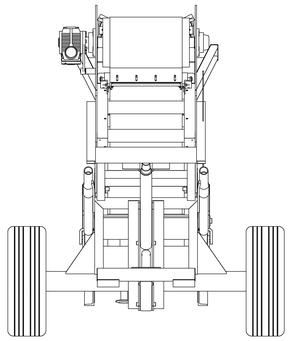

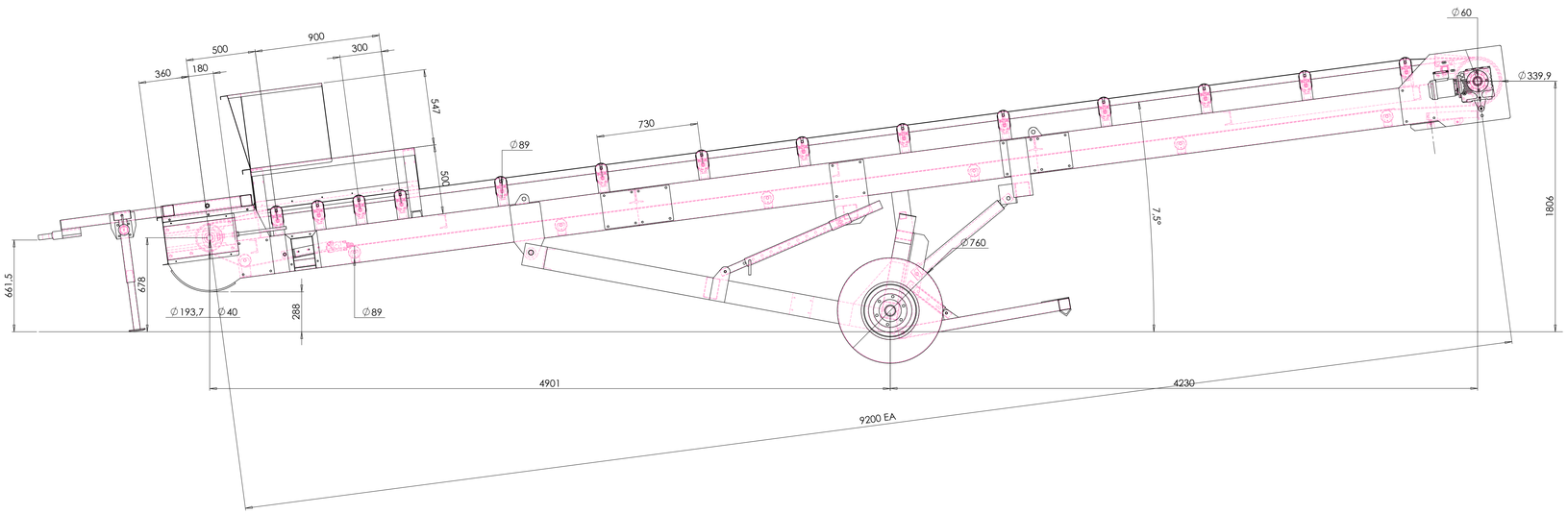

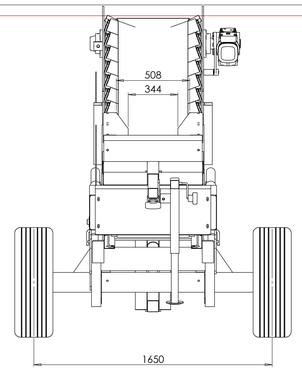

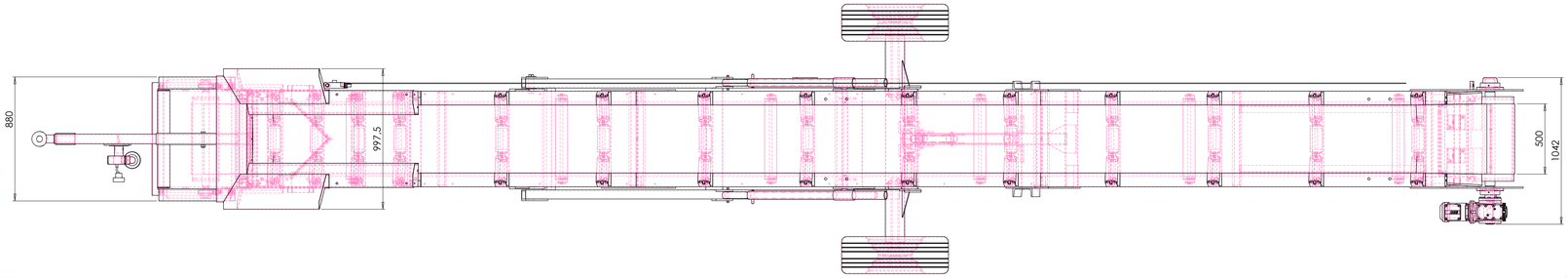

DÉTAIL D
ECHELLE 2 : 15

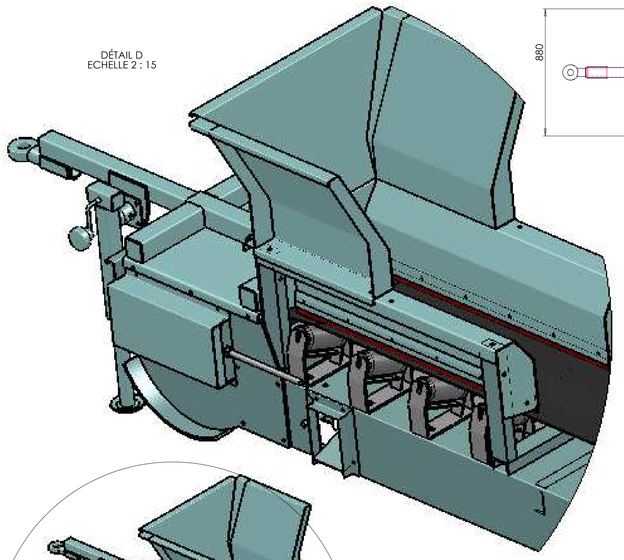

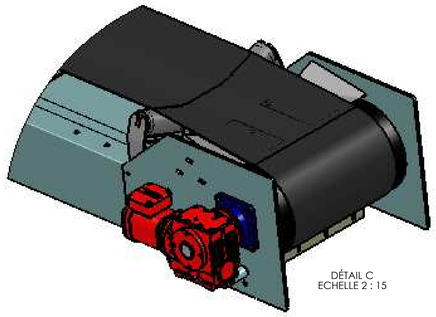

DÉTAIL C
ECHELLE 2 : 15

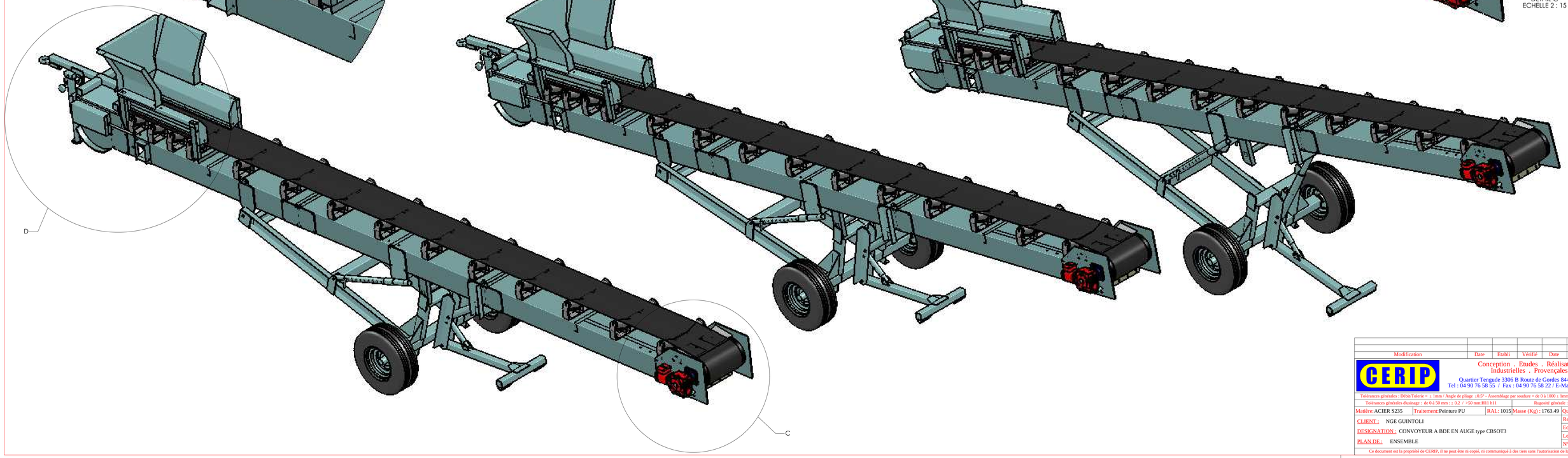

Modification	Date	Etabli	Vérifié	Date	Approuvé	Rév.

CERIP

Conception . Etudes . Réalisations
Industrielles . Provençales

Quartier Tengude 3306 B Route de Gordes 84440 ROBION
Tel : 04 90 76 58 55 / Fax : 04 90 76 58 22 / E-Mail : cerip@cerip.fr

Tolérances générales : Débit/Tolerie = ± 1mm / Angle de pliage ±0,5° - Assemblage par soudure = de 0 à 1000 ± 1mm / de 1000 à 6000 ± 3mm
Tolérances générales d'usinage : de 0 à 50 mm : ± 0,2 / > 50 mm:H11 h11 — Rugosité générale : Ra 1,6 - 6,3

Matière: ACIER S235	Traitement: Peinture PU	RAL: 1015	Masse (Kg) : 1763.49
Quantité : 1			
Rep : 04			A0
CLIENT : NGE GUINTOLI			
DESIGNATION : CONVOYEUR A BDE EN AUGE type CBSOT3			
Ech : 1:15	Des : JPD		
Le : 24-06-16			
PLAN DE : ENSEMBLE			
N°: C4629.04.00.00			

Ce document est la propriété de CERIP, il ne peut être ni copié, ni communiqué à des tiers sans l'autorisation de la société CERIP