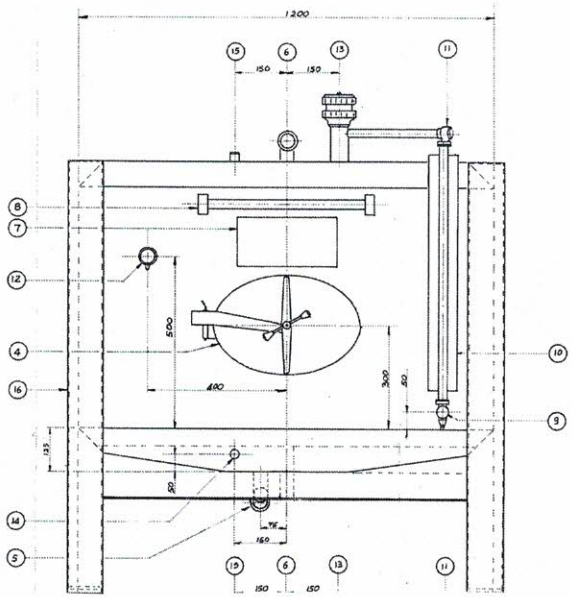
1200
150
150
500
400
300
80
160
135
80

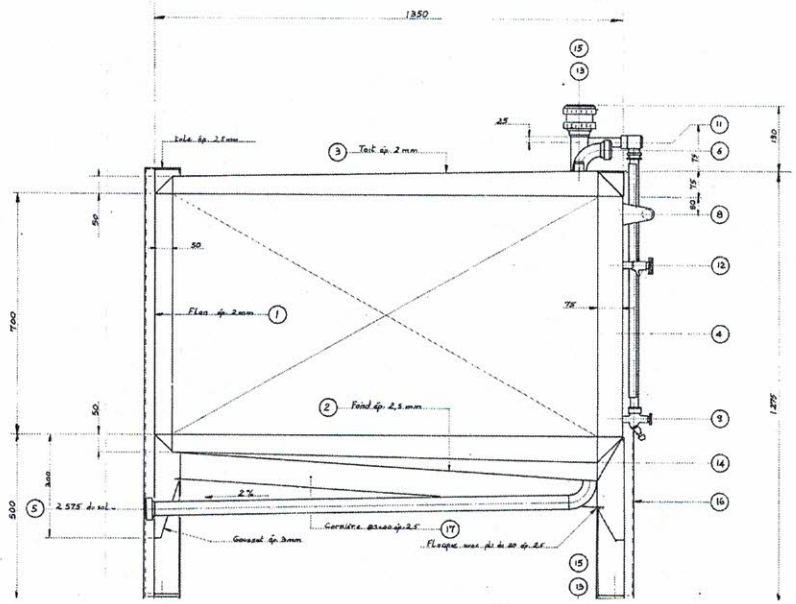
1350
Tôle ép. 2mm
Toit ép. 2mm
Fond ép. 2,5 mm
2,575 du sol
Gousset ép. 3mm
Cornière 25x25 ép. 2,5
Plaque mas pli de 20 ép. 2,5
45
50
700
500
300
150
1275
75
80
75

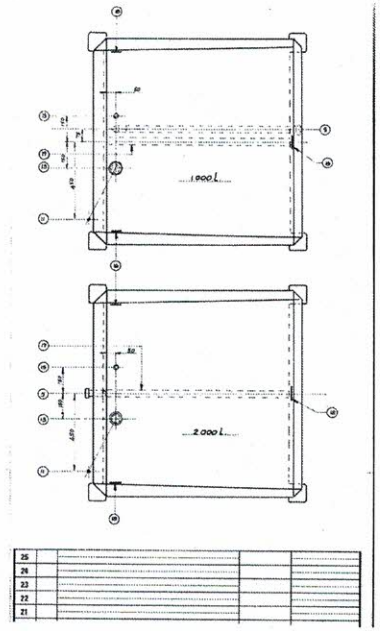
1900 L
2000 L