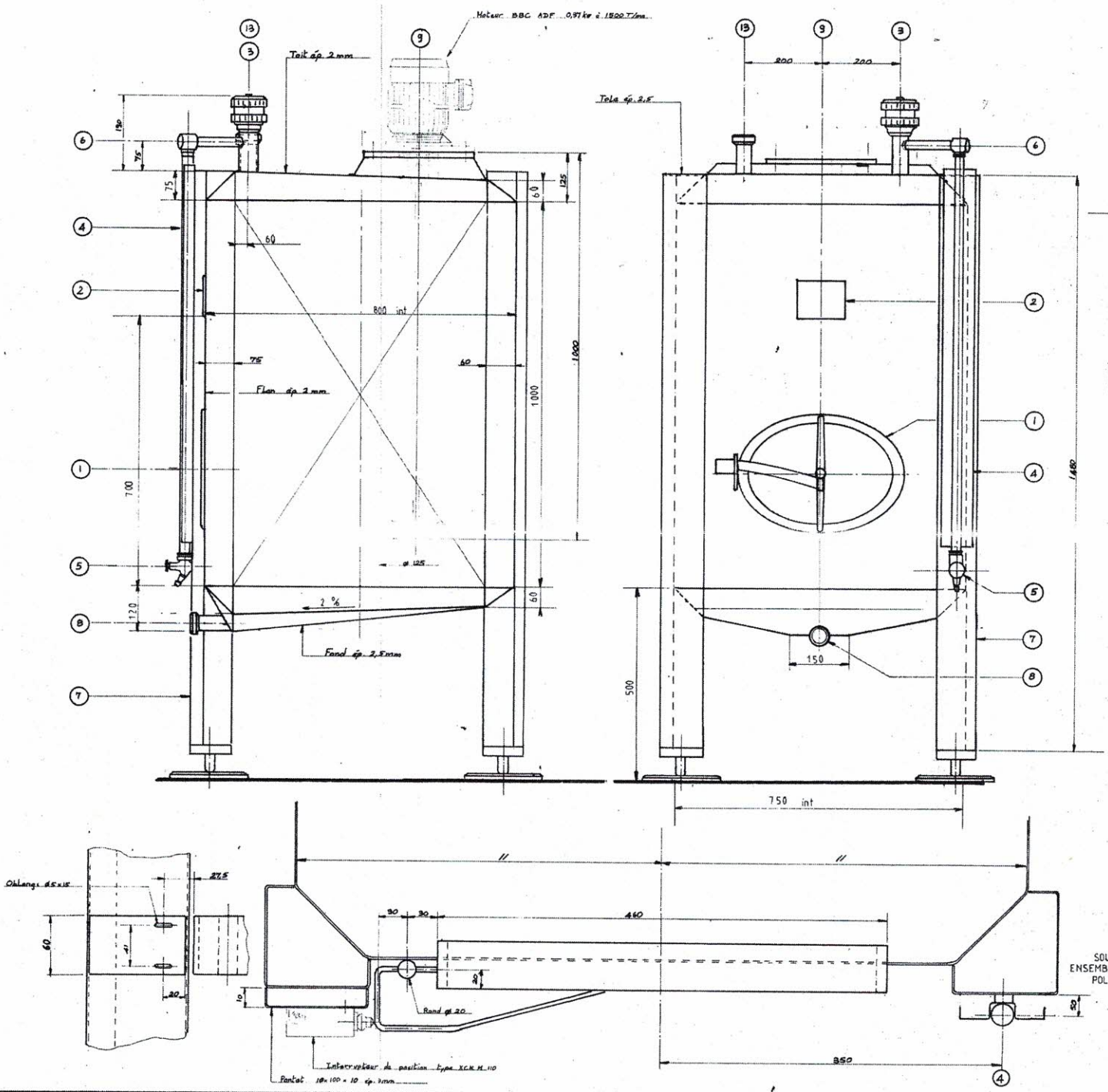

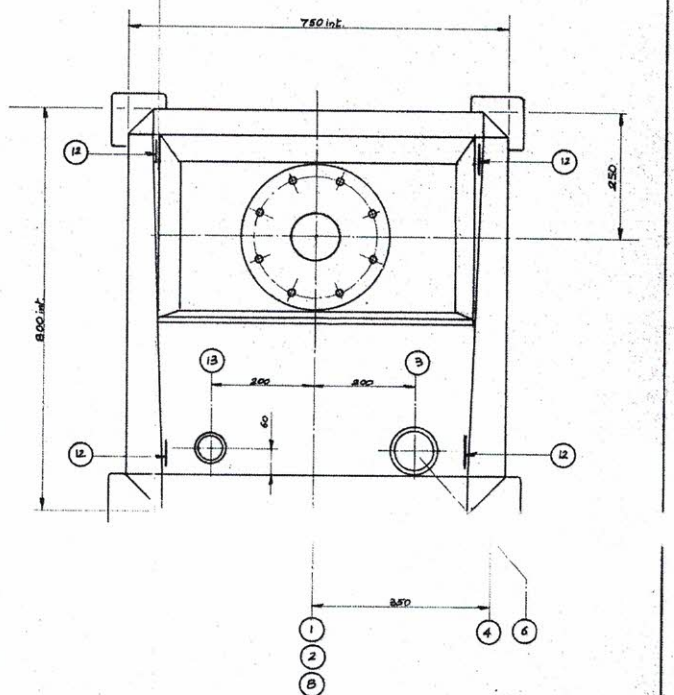

Rep	Nb	DESIGNATION	
13	1	Tubulure de remplissage - tube DN40 - nez filetés DIN	
12	4	ANNEAUX DE LEVAGE P.M.	
11	1	BRIDE SUPPORT ép15 8 goujons M 20	
10	1	SUPPORT D'AGITATEUR ep 3 mm	
9	1	TUBULURE D'ACITATEUR 104 x 2	
8	1	PIQUAGE DN 40 + nez filetés DN 40 DIN	
7	4	SUPPORTAGE Voir plan CT 13 311	
6	1	JONCTION NIVEAU DÔME	Geffroy
5	1	ROBINET DE NIVEAU	Geffroy
4	1	NIVEAU COMPLET SIM. Pirorb REGLE Lg 850	Bouchonnier
3	1	SOUPAPE CPD 24	SORM
2	1	PLAQUE EPALEMENT CONSTRUCTEUR	Voir plan CT 13 312
1	1	PORTE OVALE AUTOCLAVE 305x440	CSC

Modifications Ind	Date	Objet	Observation	par
B		Modifié suite réunion du 18.09.		
A		émission initiale	pour accord	DUMAS

LES CONSTRUCTIONS SOUDÉES DU COTEAU
4, Bd. des Etines 42120 LE COTEAU

Le Coteau Le ..... Echelle 1/6 Matière NS 21 A
3 CUVES 600 litres LR 19
Client CPE MELUN
Devis ..... Dessiné par DD
CT 13 321 B A