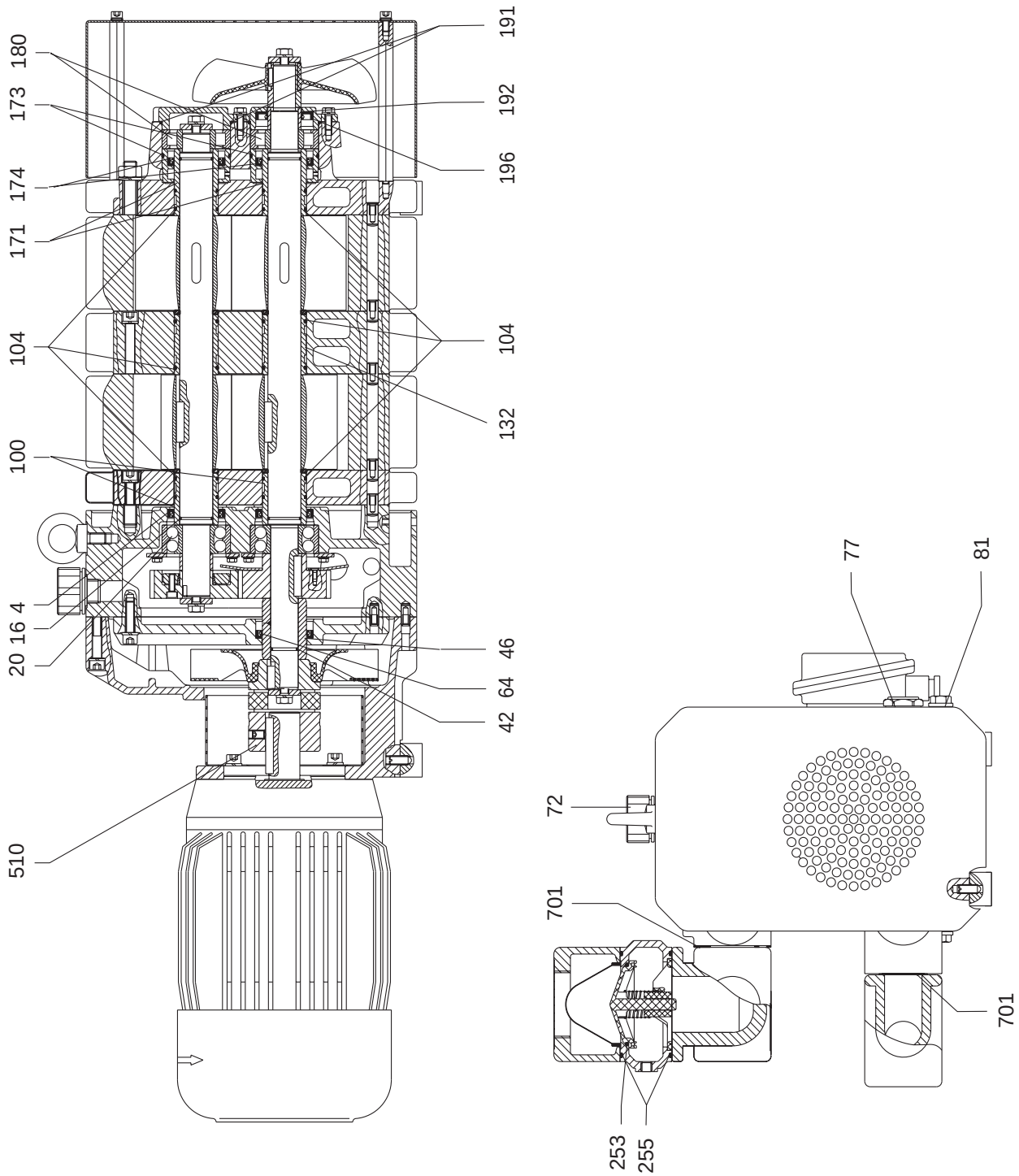
180
173
174
171
104
100
4
16
20
510
191
192
196
104
132
46
64
42
77
81
72
701
701
253
255