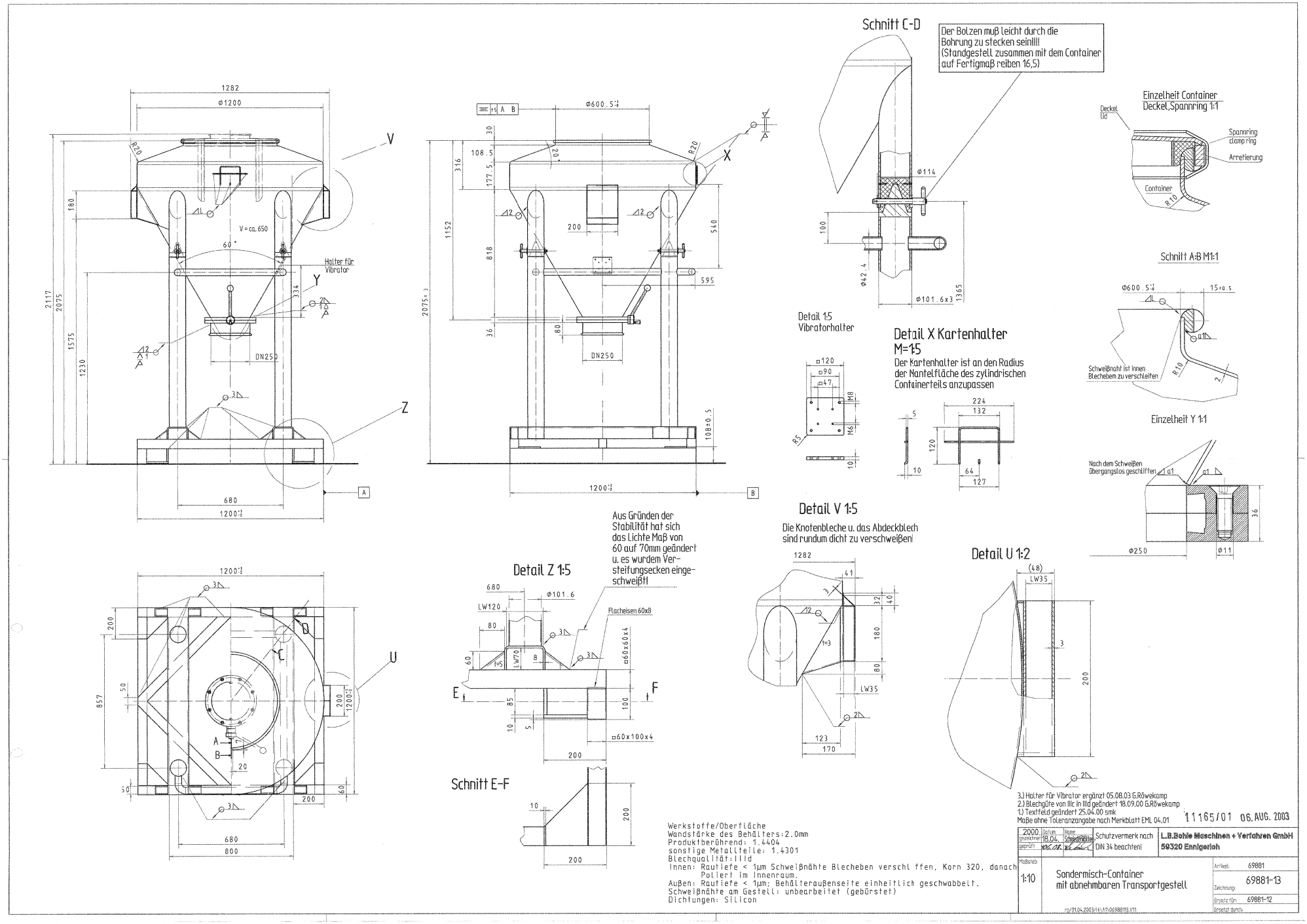

Werkstoffe/Oberfläche
Wandstärke des Behälters:2.0mm
Produktberührend: 1.4404
sonstige Metallteile: 1.4301
Blechqualität:IIId
Innen: Rautiefe < 1µm Schweißnähte Blecheben verschl ffen, Korn 320, danach Poliert im Innenraum.
Außen: Rautiefe < 1µm; Behälteraußenseite einheitlich geschwabbelt.
Schweißnähte am Gestell: unbearbeitet (gebürstet)
Dichtungen: Silicon

3.) Halter für Vibrator ergänzt 05.08.03 G.Röwekamp
2.) Blechgüte von IIIc in IIId geändert 18.09.00 G.Röwekamp
1.) Textfeld geändert 25.04.00 smk
Maße ohne Toleranzangabe nach Merkblatt EML 04.01

11165/01 06. AUG. 2003

2000 gezeichnet	Datum 18.04.	Name Schneidmüller	Schutzvermerk nach DIN 34 beachten!
geprüft	06.08.		

L.B.Bohle Maschinen + Verfahren GmbH
59320 Ennigerloh

Maßstab 1:10

Sondermisch-Container mit abnehmbaren Transportgestell

Artikel: 69881
Zeichnung: 69881-13
Ersatz für: 69881-12
Ersetzt durch:

rg/01.04.2003/H:\A1\069881B.V11