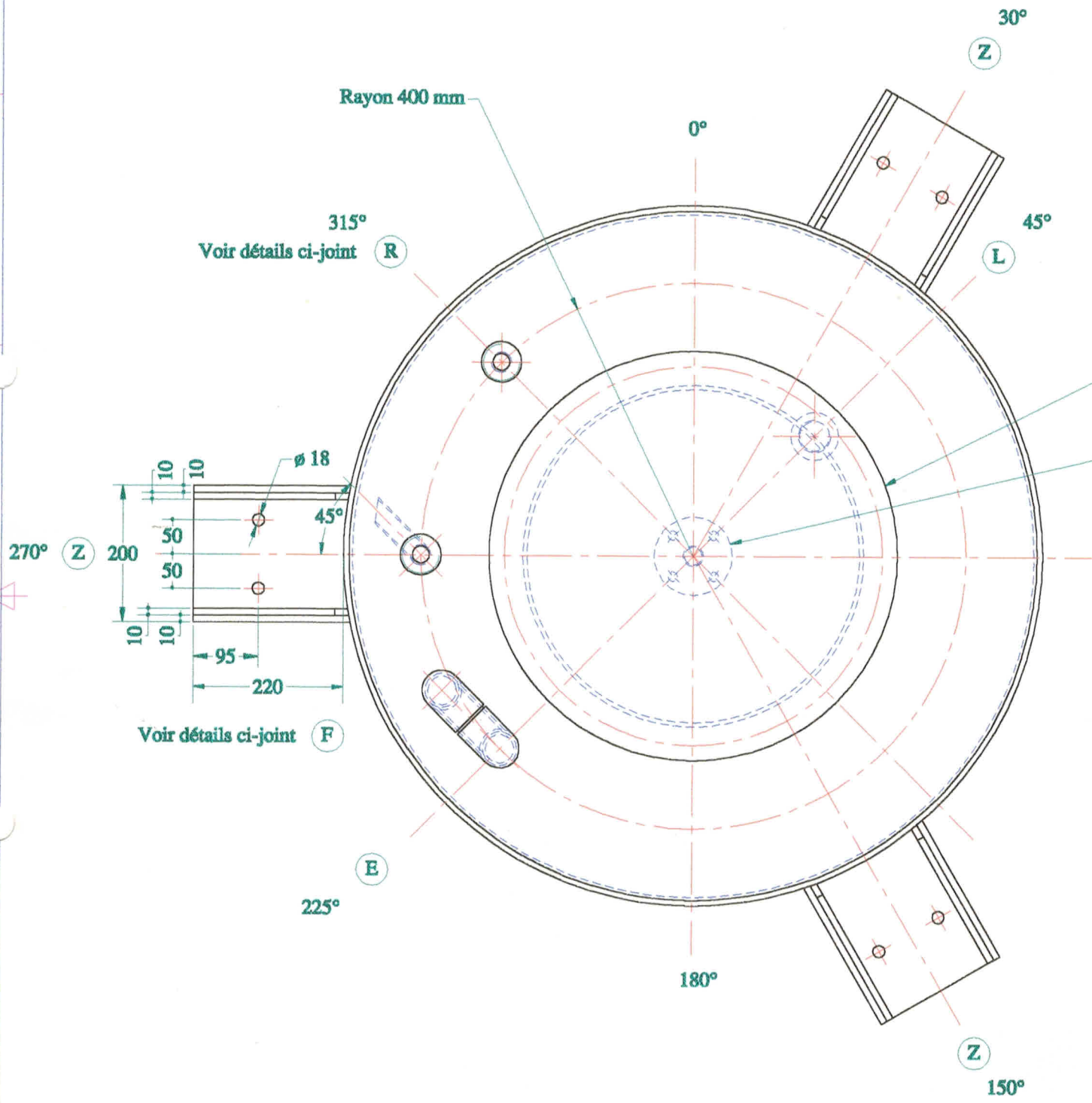

TEL QUE CONSTRUIT

DETAIL F

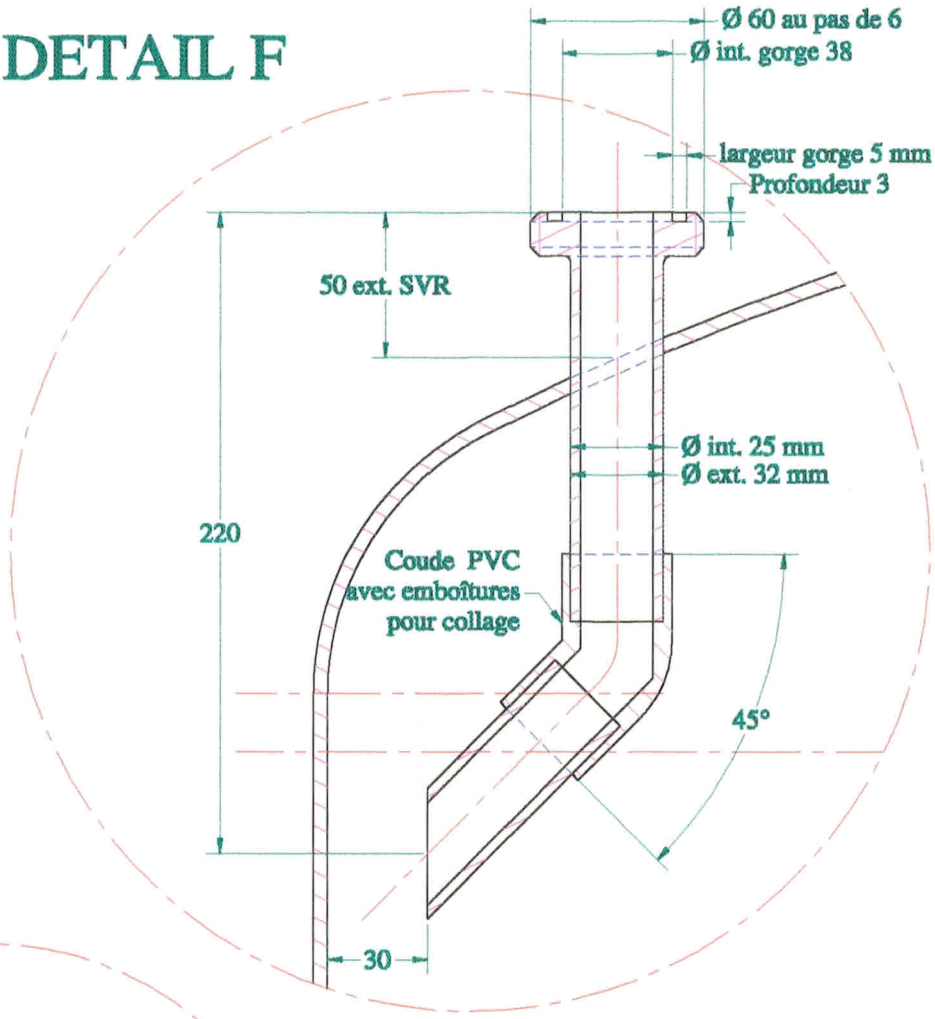

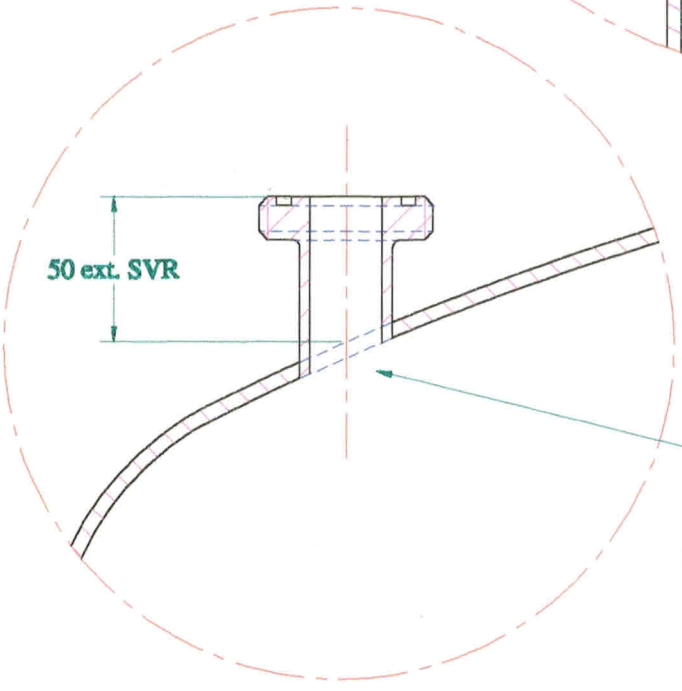

DETAIL R

Idem que repère F
sauf :

PLASTIMARNE PLASTIQUES INDUSTRIELS Z.I. de Mardeuil 51205 Epernay Tél. 03.26.51.53.78 Fax. 03.26.51.03.00	Dessiné : EF	A3		–	–	–
	Date : 04.06.98			–	–	–
	Vérifié : –	Ech. 1/8		–	–	–
	Cuve repère TK 32 - Plan N° P9805038 /EF/ 1 Stockage NaCL dilué - densité 1,05 Volume 1387 litres - Température 20° C			1	15.06.98	–
				Ind.	Date	Modification

Ce plan est notre propriété, il ne peut être utilisé, reproduit, ou communiqué sans notre autorisation